Carmen

Umývadlo

		Rozmery			Kg	
Umývadlo s inštalačnou sadou	•	800 x 500		A3270A0000	24,8	420,37 €
	•••	800 x 500	N	A3270A0003	24,8	420,37 €
	•	650 x 480		A3270A1000	20,3	286,68 €
	•••	650 x 480	N	A3270A1003	20,3	286,68 €
Stĺp				A3370A0000	16,6	179,69 €

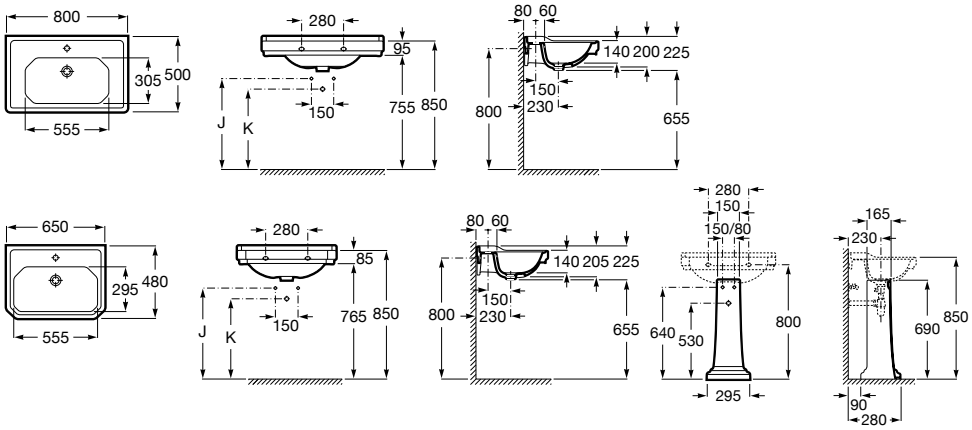

Zápustné umývadlo

		Rozmery			Kg	
Zápustné umývadlo	•	600 x 450		A3270A5000	11,8	218,48 €
	•••	600 x 450	N	A3270A5003	11,8	218,48 €

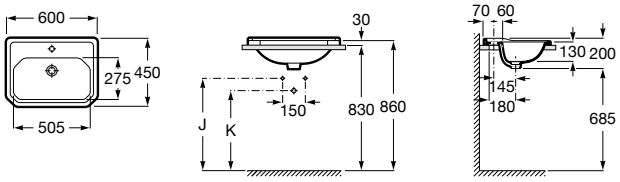

WC rimless misa kombi

				Kg	
WC misa kombi rimless			A3420A7000	31,8	548,25 €
WC nádrž, armatúra Dual Flush 3/4,5l, spodný prívod vody			A3410A1000	12,5	191,06 €
WC doska s poklopom Slowclose, Supralit®		Biela	A801B5200B	3,4	133,82 €
		Antracit	A801B5238B	3,4	133,82 €
		Čierna	A801B5256B	3,4	133,82 €

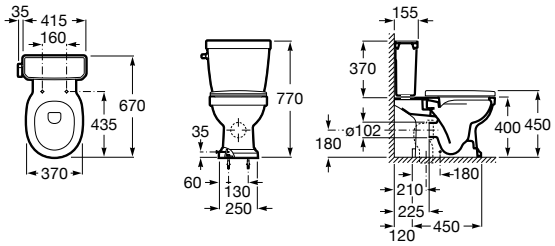

Rozmery v mm

SUPRALIT®

Inovácia záchodových dosiek a bidetov. Vyrobené z materiálu SUPRALIT®, ktorý je odolnejší (ponúka väčšiu odolnosť voči chemikáliám a sfarbeniu) a ľahšie sa udržiava v čistote (povrchové uhly sú hladšie a oblejšie).